FAGERHULT SE - 566 80 Habo

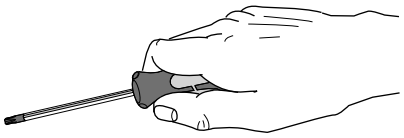

Pondero

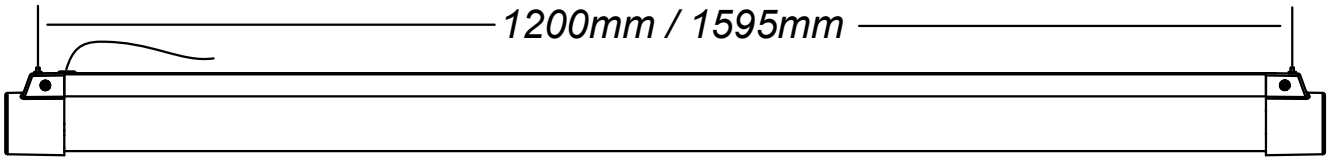

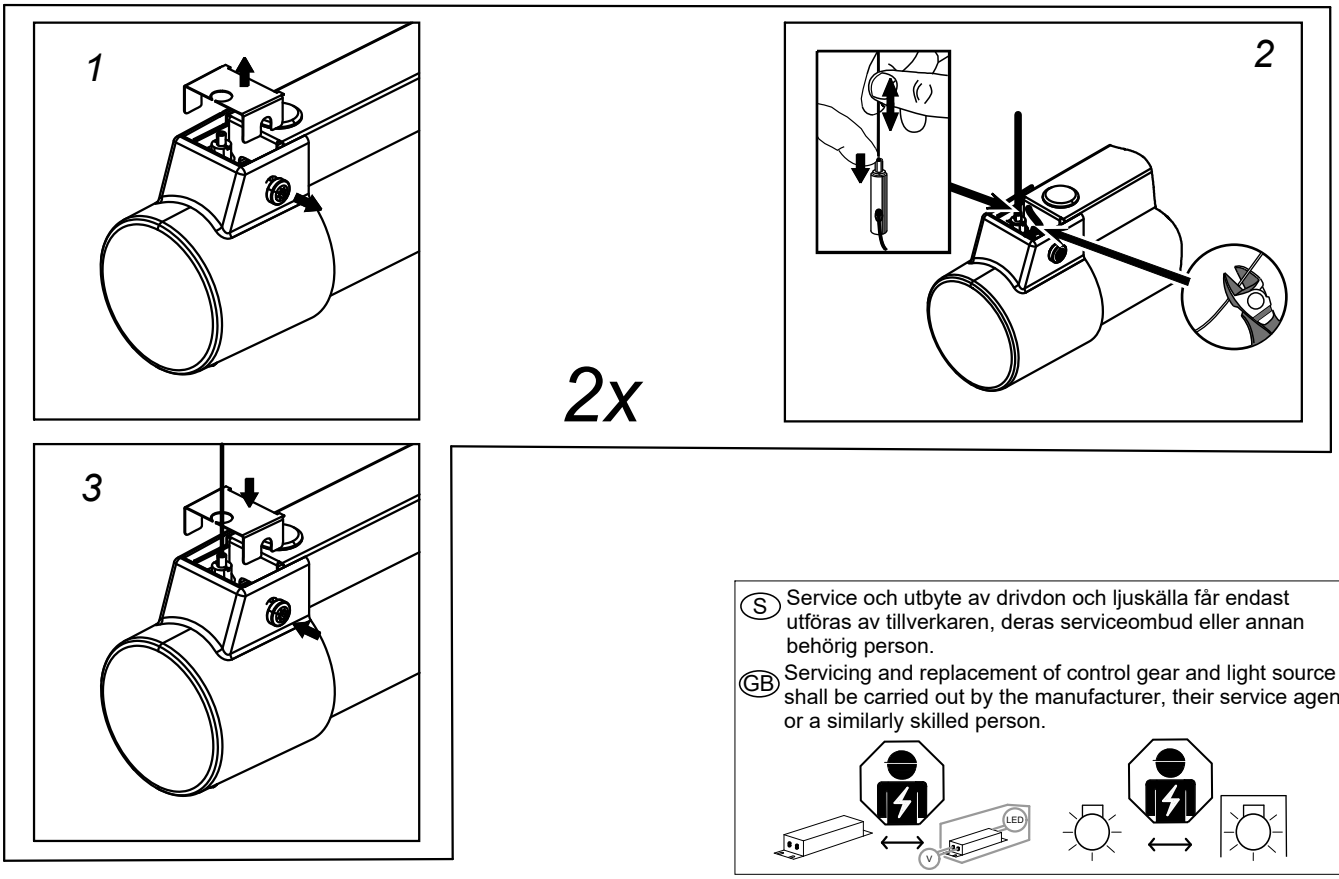

(S) Service och utbyte av drivdon och ljuskälla får endast utföras av tillverkaren, deras serviceombud eller annan behörig person.

(GB) Servicing and replacement of control gear and light source shall be carried out by the manufacturer, their service agent or a similarly skilled person.

With ORGANIC RESPONSE (OR)

Operating frequency bands and output power (EIRP):
Frequency band:2.4 GHz
Output power (4dBm max within our operating band)

Härmed försäkrar Fagerhult att dessa typer av radioutrustning 16980R, 16982R överensstämmer med direktiv 2014/53/EU.
Hereby, Fagerhult declares that the radio equipments type 16980R, 16982R are in compliance with Directive 2014/53/EU and UK SI 2017 No. 1206.

Den fullständiga texten till EU-försäkran om överensstämmelse finns på följande webbadress: www.fagerhult.com/declaration-of-conformity
The full text of the EU declaration of conformity is available at the following internet address: www.fagerhult.com/declaration-of-conformity

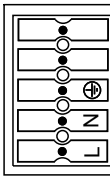

(S) Grundläggande isolering mellan nät- och styrledning.

(GB) Basic insulation between mains and control wiring.

5430658 Utgåva/Edition 06

(S) Det är lämpligt att denna information överlämnas till användaren av anläggningen.

(GB) It is appropriate that this information is passed on to the users of the installation.

Manufactured by Fagerhult Sweden.
For UK market importer Fagerhult UK
33-34 Dolben Street, London, SE1 OUQ