FAGERHULT SE - 566 80 Habo

ML Hydro G3 Recessed

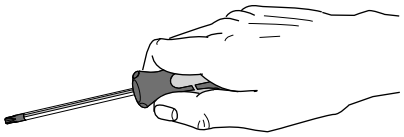

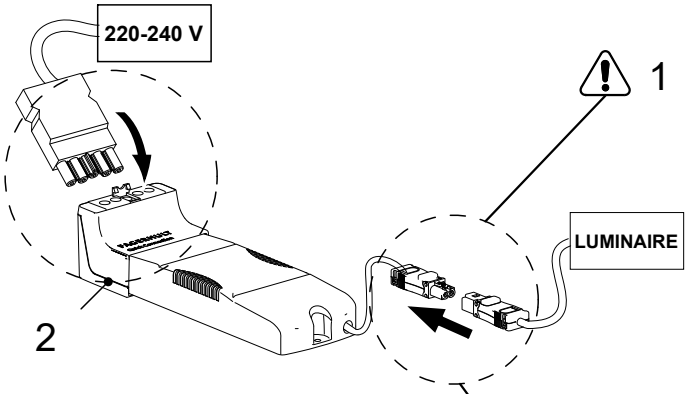

[mm]		A	B
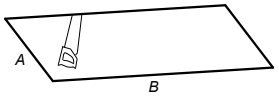	300x600	277	577
	300x1200	277	1177
	600x600	577	577

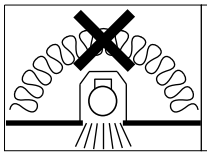

(S) Får ej täckas med isolering

(GB) Must not be covered with insulating matting

(S) Armaturdel MÅSTE anslutas innan nätspänning kopplas in!

(GB) The luminaire MUST be connected before plugging in the mains voltage!

(D) Die Leuchtenteil MUSS vor dem Einstecken der Netzspannung angeschlossen werden!

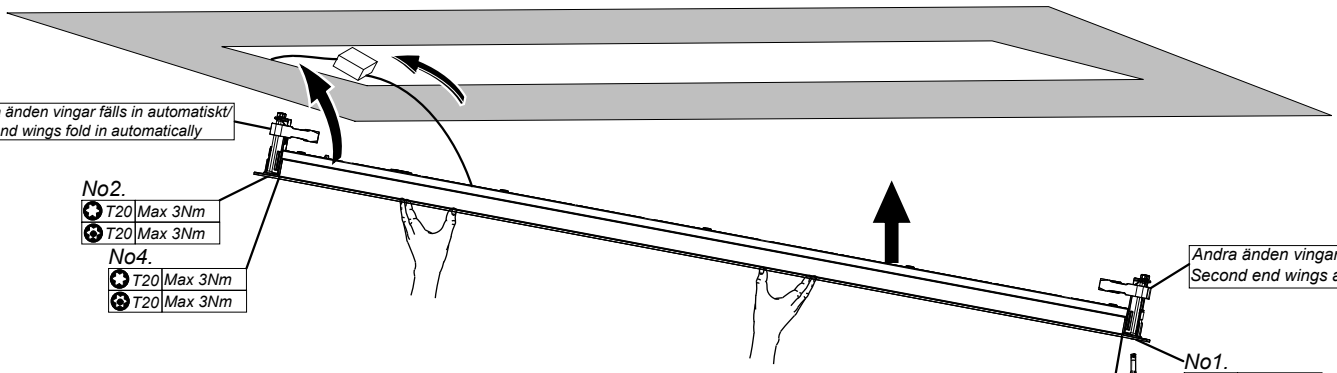

When installing luminaire:
Press luminaire against ceiling or T-bars and cross-tighten screws with right torque.

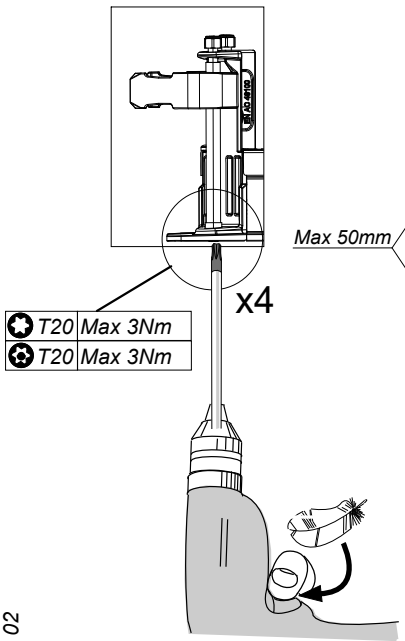

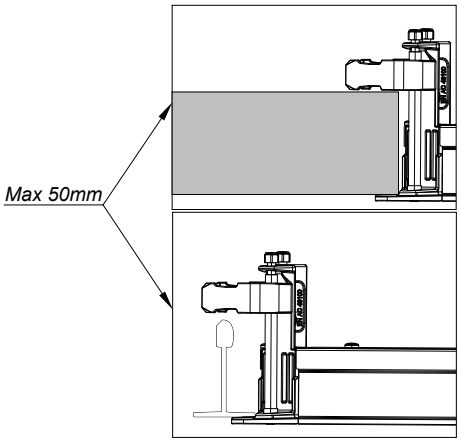

Robust	Others

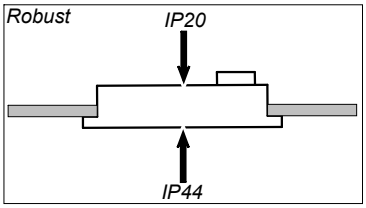

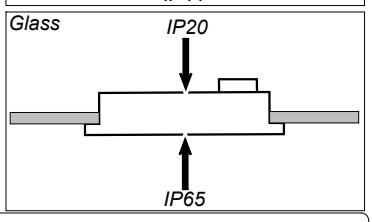

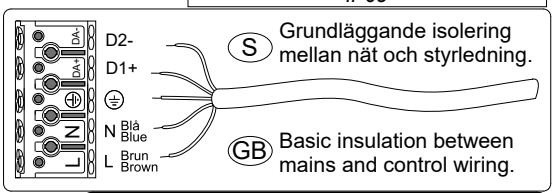

(S) Service och utbyte av drivdon och ljuskälla får endast utföras av tillverkaren, deras serviceombud eller annan behörig person.

(GB) Servicing and replacement of control gear and light source shall be carried out by the manufacturer, their service agent or a similarly skilled person.

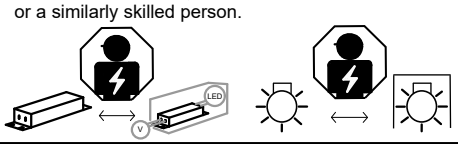



Observera gällande hanteringsföreskrifter mot elektrostatisk urladdning.

Notice management regulations against electrostatic discharge.

5461912 Utgåva/Edition 02

(S) Det är lämpligt att denna information överlämnas till användaren av anläggningen.

(GB) It is appropriate that this information is passed on to the users of the installation.

Manufactured by Fagerhult Sweden.
For UK market importer Fagerhult UK
33-34 Dolben Street, London, SE1 OUQ

FAGERHULT SE - 566 80 Habo

ML Hydro G3 TW/TWM

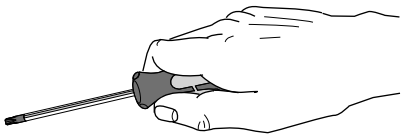

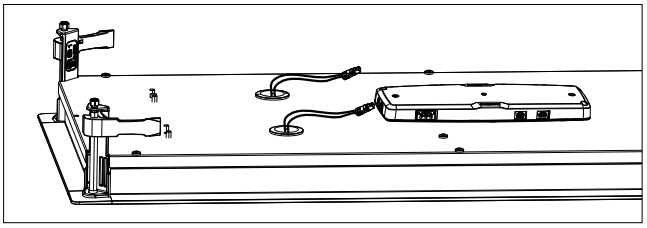

[mm]

	A	B
300x600	277	577
300x1200	277	1177
600x600	577	577

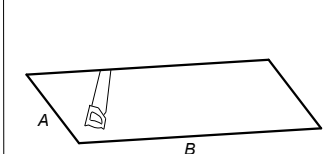

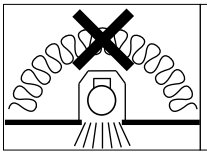

(S) Får ej täckas med isolering

(GB) Must not be covered with insulating matting

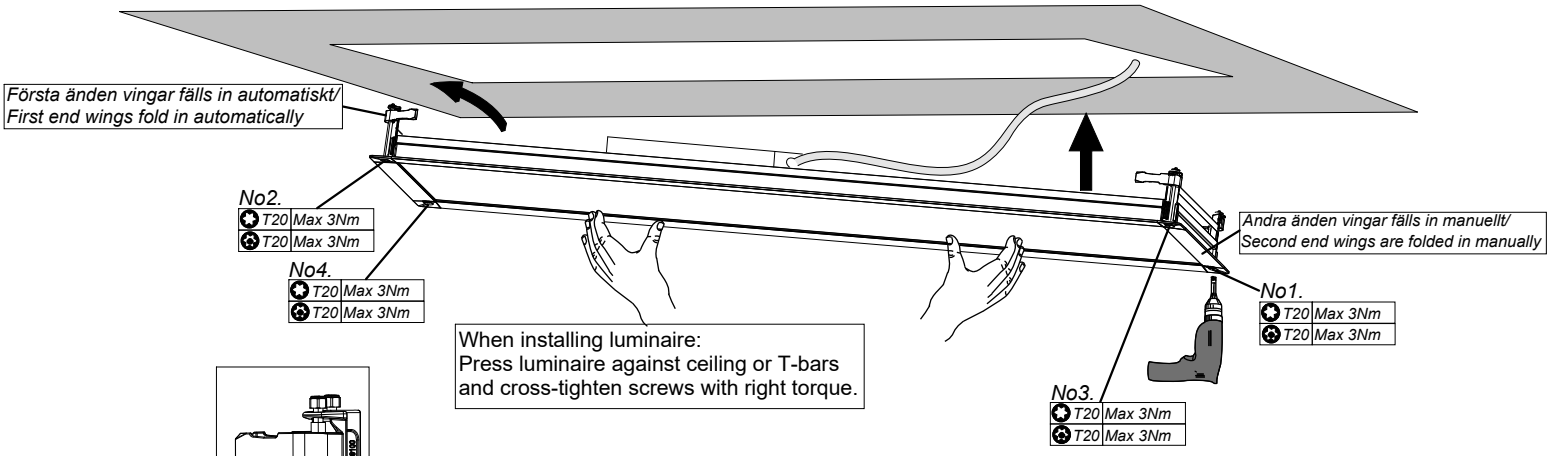

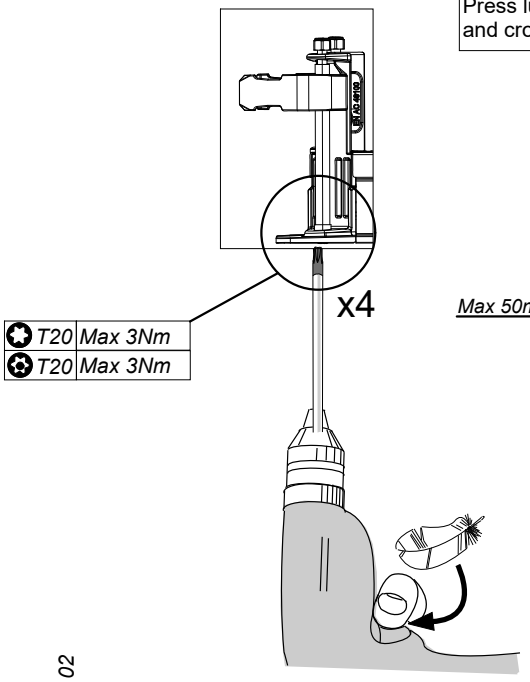

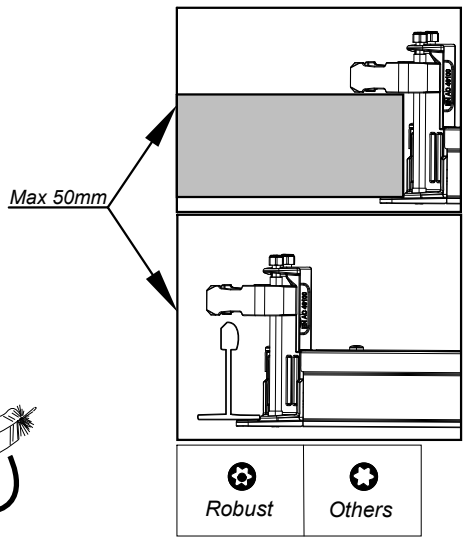

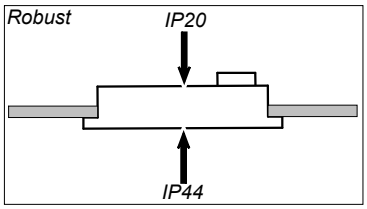

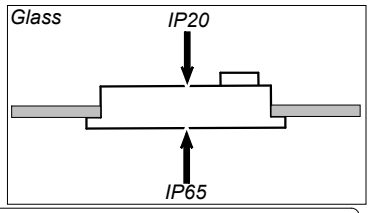

(S) Service och utbyte av drivdon och ljuskälla får endast utföras av tillverkaren, deras serviceombud eller annan behörig person.

(GB) Servicing and replacement of control gear and light source shall be carried out by the manufacturer, their service agent or a similarly skilled person.

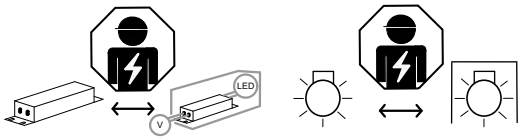

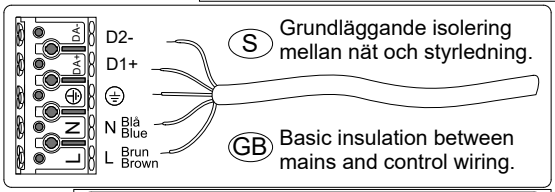

(S) Grundläggande isolering mellan nät och styrledning.

(GB) Basic insulation between mains and control wiring.



Observera gällande hanteringsföreskrifter mot elektrostatisk urladdning.

Notice management regulations against electrostatic discharge.

5461912 Utgåva/Edition 02

(S) Det är lämpligt att denna information överlämnas till användaren av anläggningen.

(GB) It is appropriate that this information is passed on to the users of the installation.

Manufactured by Fagerhult Sweden.
For UK market importer Fagerhult UK
33-34 Dolben Street, London, SE1 OUQ