# FAGERHULT

SE - 566 80 Habo

## *Itza*

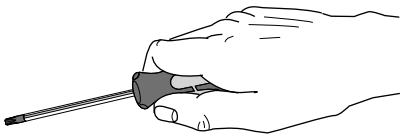

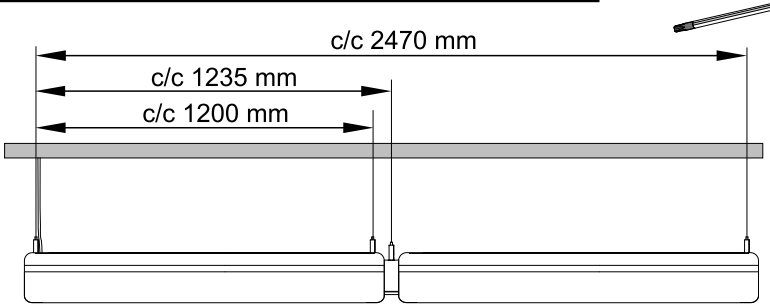


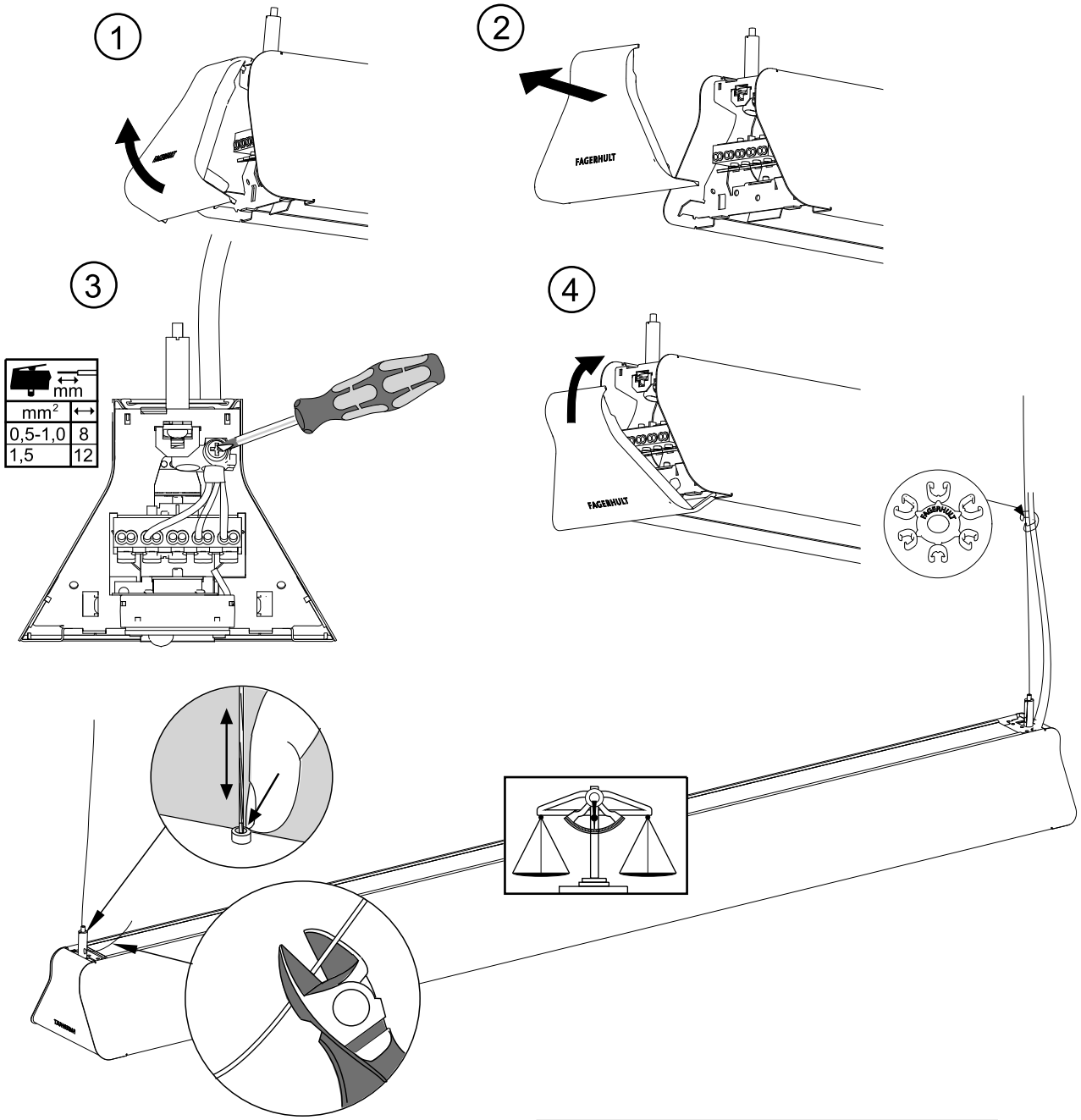


| STANDARD | DALI | 1-10V DIM | PHASE-PULSE CONTROL |
|---|---|---|---|
| 2 | DA- → DALI | - | T L |
| 1 → L | DA+ → DALI | + | |
| ⏚ → ⏚ | ⏚ → ⏚ | ⏚ | ⏚ |
| N → N | N → N | N | N |
| 3 | L → L | L | L |

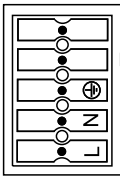


(S) Grundläggande isolering mellan nät och styr ledning.

(GB) Basic insulation between mains and control wiring.

(S) Det är lämpligt att denna information överlämnas till användaren av anläggningen.

(GB) It is appropriate that this information is passed on to the users of the installation.

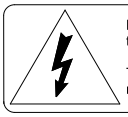

Ljuskällan ska enbart bytas ut av tillverkaren eller dess utsedda person.

The light source shall only be replaced by the manufacturer or its designated person.

5006458 Utgåva/Edition 3

# Itza Continue

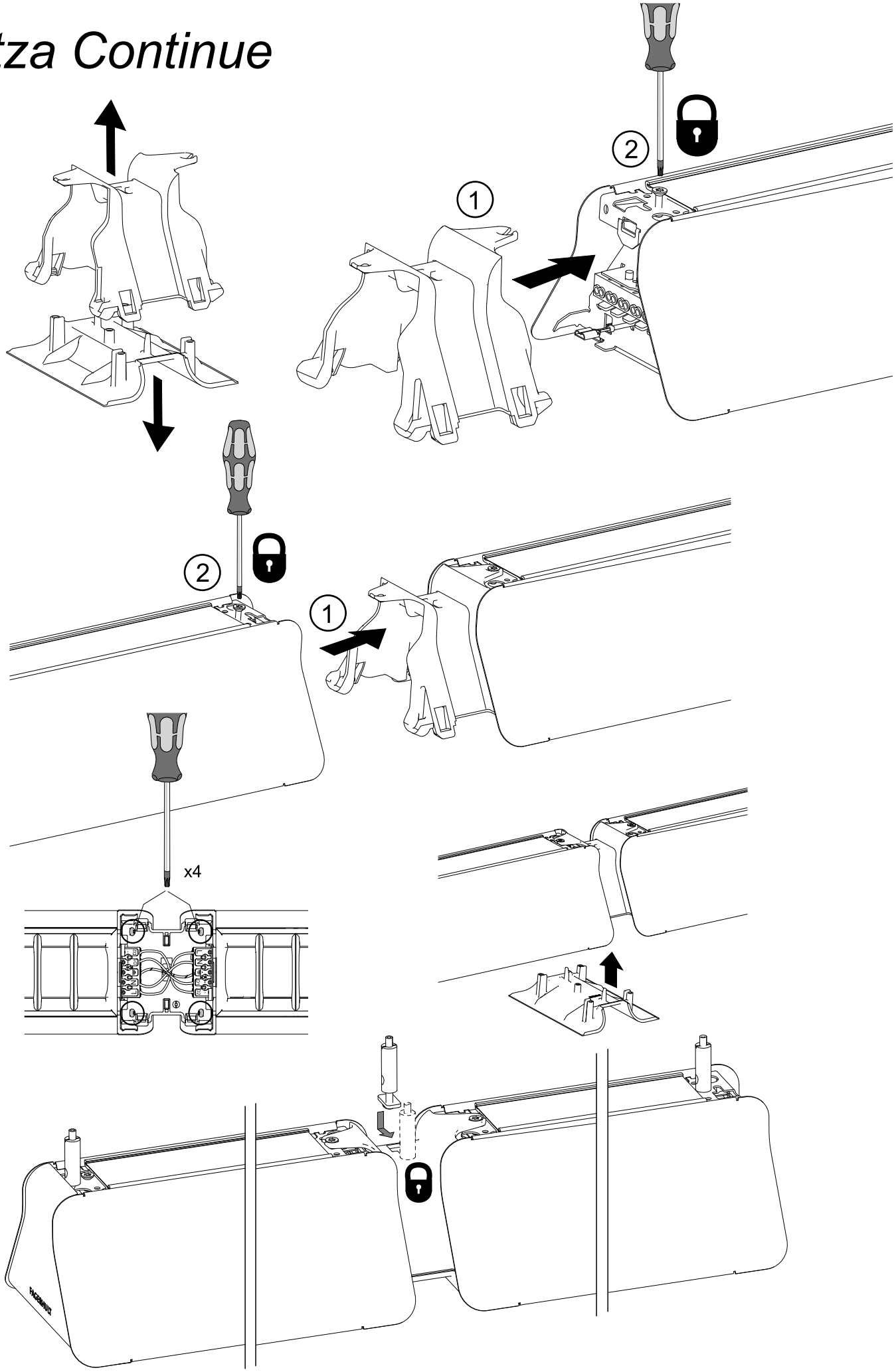


5006458 Utgåva/Edition 3