# FAGERHULT SE - 566 80 Habo

# *Azur pollare*

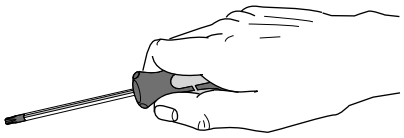

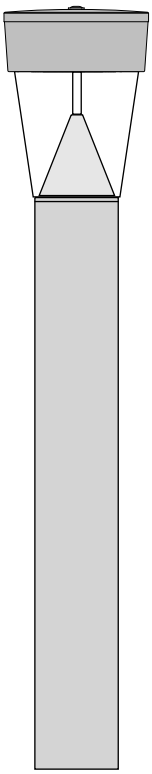

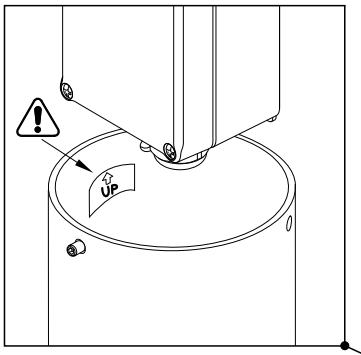


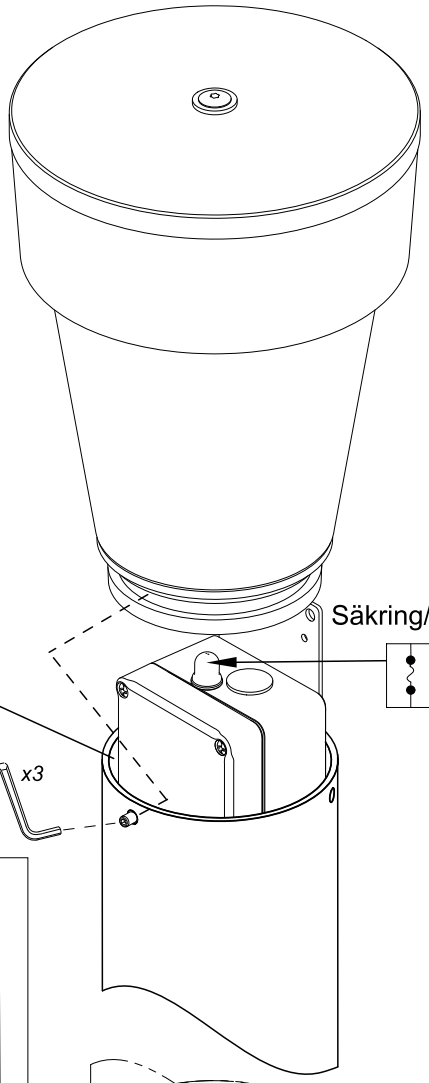


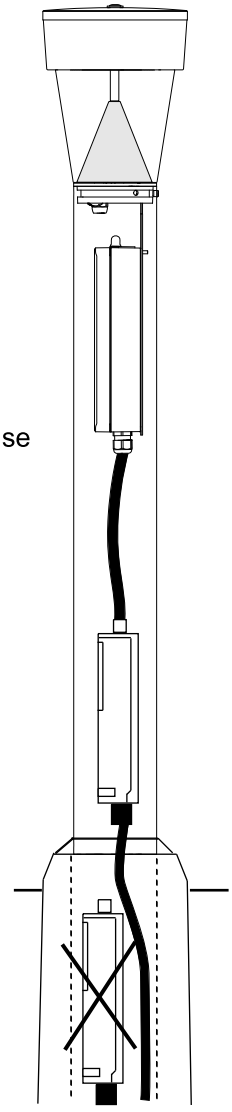

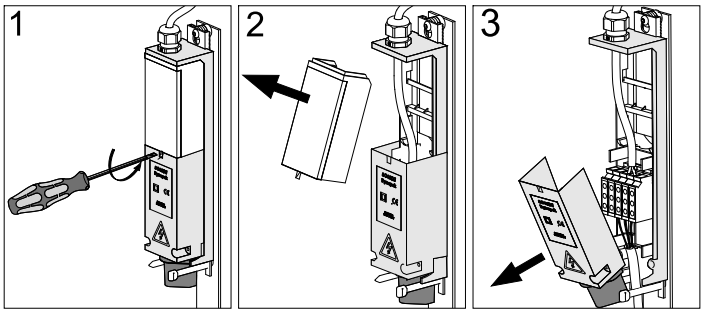


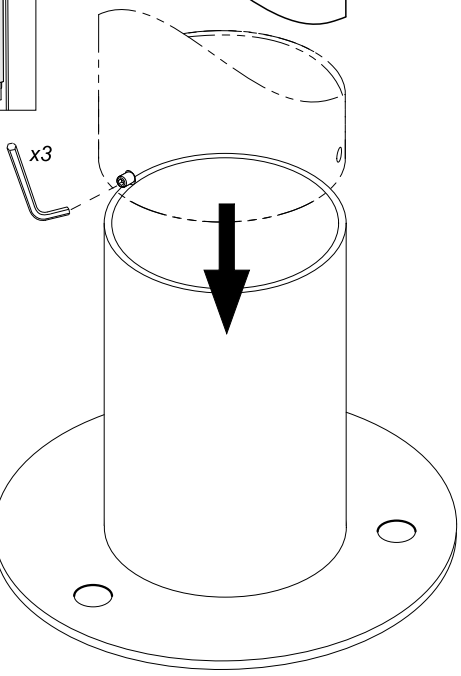


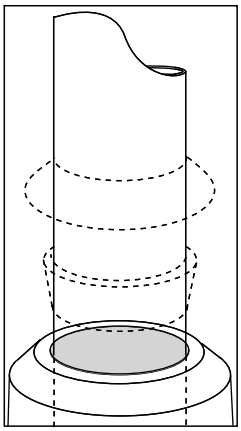

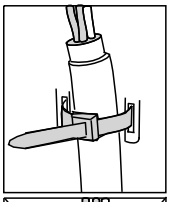

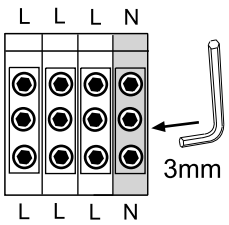


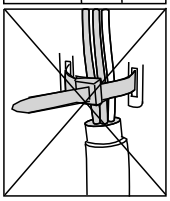

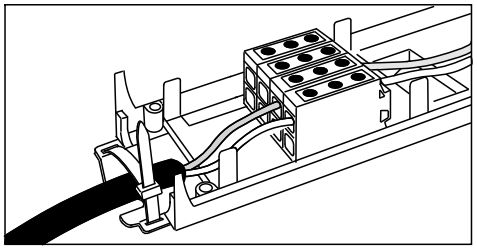

4908978 Utgåva/Edition 02

| | |
|---|---|
| (S) Det är lämpligt att denna information överlämnas till användaren av anläggningen. | (GB) It is appropriate that this information is passed on to the users of the installation. |
| (D) Diese informationen sind für den Benutzer der Anlage vorgesehen. | (SF) Nämä ohjeet tulee säilyttää ja luovuttaa kiinteistön käyttäjälle. |

| | |
|---|---|
| (S) Ljuskällan ska enbart bytas ut av tillverkaren eller hans utsedda person. | |
| (GB) The light source shall only be replaced by the manufacturer or his designated person. | |